5. ЗБЕРІГАННЯ

5.1. При погрузці та перевезенні дотримуйтесь запобіжних заходів, що виключають механічні пошкодження

6. ТЕХНІЧНЕ ОБСЛУГОВУВАННЯ

6.1. При забруднені світильника очищайте поверхню мякою сухою тканиною. Не допускайте використовування розчинників та інших агресивних миючих засобів.

7. ГАРАНТІЙНІ ЗОБОВ'ЯЗАННЯ

7.1. Гарантійний термін експлуатації - 2 роки з дня продажу світильника через роздрібну мережу при дотриманні споживачами умов встановлення, експлуатації, перевезення та зберігання.
7.2. У випадку виявлення несправності або поломки світилника не по вині покупця, до закінчення гарантійного терміна необхідно звернутись в магазин, який продавав світильник.
7.3. Неналежне зберігання, використання світильника або його використання не за призначенням позбавляють права на гарантію.
7.4. Повернення світильника здійснюється тільки в заводській упаковці без механічних пошкоджень та при повній комплектації світильника.
7.5. Гарантійні зобов'язання виконуються продавцем при наданні покупцем заповненого гарантійного талону та касового чека.

СХЕМА КЕРУВАННЯ ЗА ДОПОМОГОЮ ВИМИКАЧА

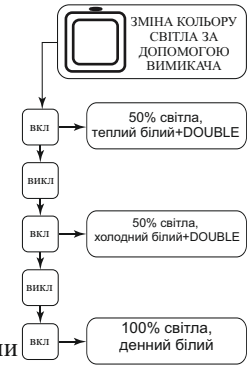

@ESLLSE_SHOP_UA

@ESLLSE.SHOP

https://esllse.shop

З питань ГАРАНТІЇ звертатись на пошту: info@esllse.shop

Виробник: MAYSUN ENTERPRISE LTD., 1607, буд. 5, Ваньсяньсиньтянь, вул. Чечжанбей, район Фужун, м. Чангша, провінція Хунань, Китай, 410001.
Імпортер: ТзОВ "ДІМЛАЙТ", Львівська обл., м. Львів, Сихівський район, вул. Зелена, буд. 238, кабінет №55.

ДАТА ПРОДАЖУ
Печатка магазину _____

EAN

ПАСПОРТ СВІТИЛЬНИКА

LORA DOUBLE H/R/S

Керована світлодіодна люстра

LORA

1. ВИМОГИ ПО ТЕХНІЦІ БЕЗПЕКИ

1.1. Всі роботи по встановленню і технічному обслуговуванню повинні проводитись кваліфікованим персоналом, який володіє допуском на проведення даного виду робіт.
1.2. При встановленні світильника на стіну переконайтесь у відсутностіприхованої електропроводки для запобігання її пошкоджень та ураження електричним струмом.
1.3. При комутації (з'єднанні) світильника з мережевою напругою (через драйвер) зверніть увагу на надійність та міцність електричних з'єднаннь, так як від цього залежить безперебійність та довготривалість його роботи. Особливу увагу приділяйте герметизації з'єднаннь в вологому приміщенні, вулиці, так як не якісно ізольовані з'єднання можуть призвести до короткого замикання, в результаті чого світильник вийде з ладу.
1.4. Для обслуговування світильника необхідно відключити напругу!
1.5. Світильник має рівень захисту IP20.

2. КОМПЛЕКТ ПОСТАВКИ

2.1. Корпус світильника- 1 шт.
2.2. Монтажна скоба - 1 шт.
2.3. Монтажний набір - 1 шт.
2.4. Паспорт - 1 шт.
2.5. Упаковка - 1 шт.

3. ТЕХНІЧНИЙ ОПИС



Більш детальна інформація на стікері коробки світильника

Найменування	Потужність, Вт	Аналог, Вт	Світловий потік, лм	Кольорова температура, К	Габаритні розміри, мм
LORA DOUBLE H/R/S	40-87	8x100	3600-7400	холодный+теплий DOUBLE/ теплый+ холодний DOUBLE/ нейтральний	460x65

4. ГАБАРИТНІ РОЗМІРИ

LORA DOUBLE H

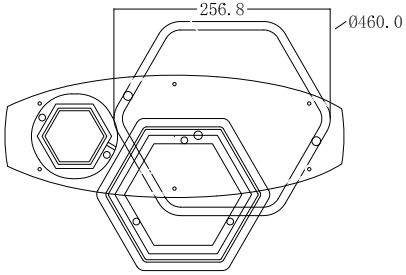

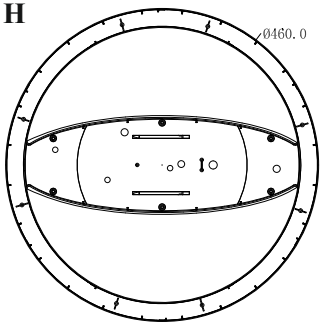

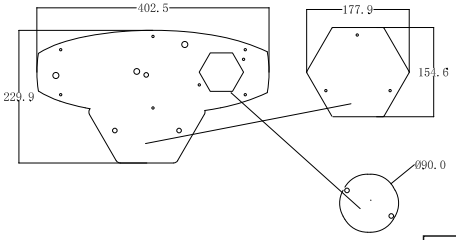

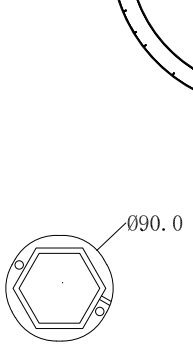

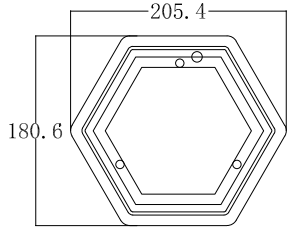

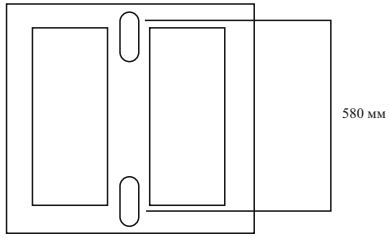

LORA DOUBLE S

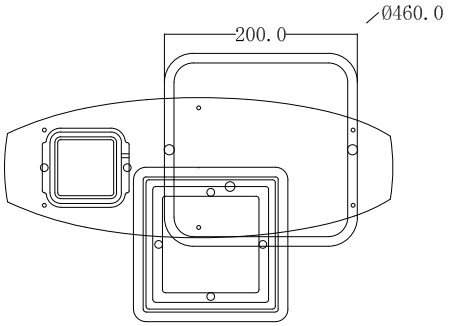

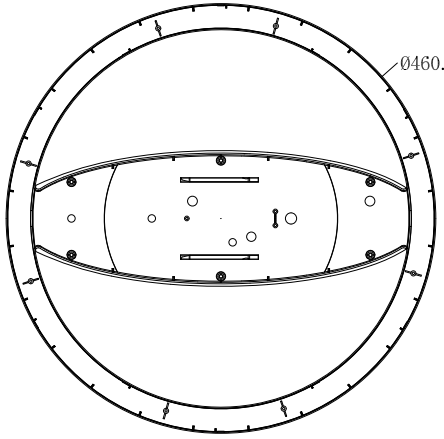

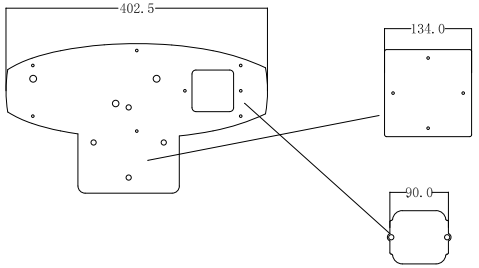

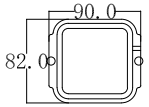

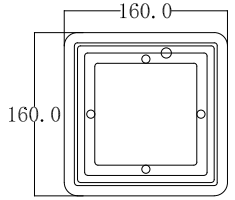

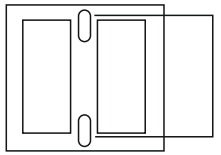

LORA DOUBLE R

